2015

Handleiding MP8

We take care

WETRONIC

Inhoudsopgave

Voorwoord 2

Technische specificaties: 3

Overzicht encoder: 4

Overzicht decoder: 5

Inbouwen in zender: 6

Inbouwen in het model 8

FAQ 9

Voorwoord

Bedankt voor de aanschaf van de wetronic MP8 module. Via deze handleiding zullen wij u opweg helpen met de inbouw van de multiprop in zowel uw zender als in uw model. Wij proberen onze handleiding zo volledig mogelijk te maken en ons product zo goed mogelijk. Mocht u ondanks toch nog onduidelijkheden hebben of verbeteringen weten. Neem gerust contact met ons op via:

support@wetronic.nl

veel succes met de inbouw van deze module.

Technische specificaties:

Encoder:
Afmetingen:
Voedingspanning: 5V DC
Stroomverbruik: <10mA

Decoder:
Voedingspanning : 5V DC
Aantal uitgangen: 8x servo
Afmetingen: 28 x 23 x 14mm

Overzicht encoder:

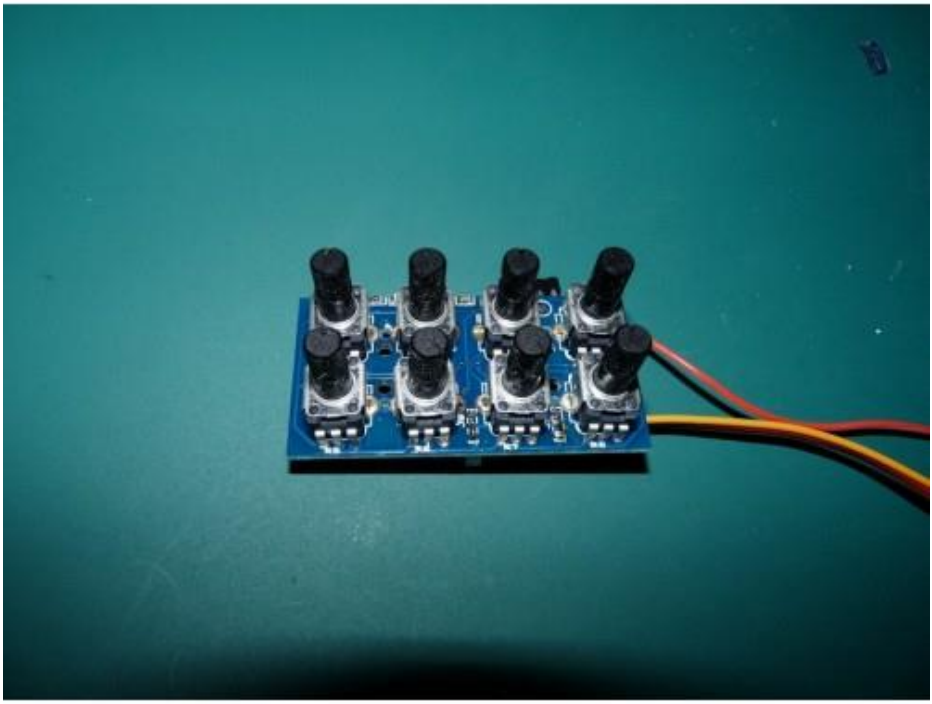

	Omschrijving	Toelichting
A	Zender select	Spanning aanwezig
B	Signaal kabel	Signaal kabel
C	Connector Signal	Doorlus mogelijkheid*
D	Potmeters	8x potmeter

Overzicht decoder:

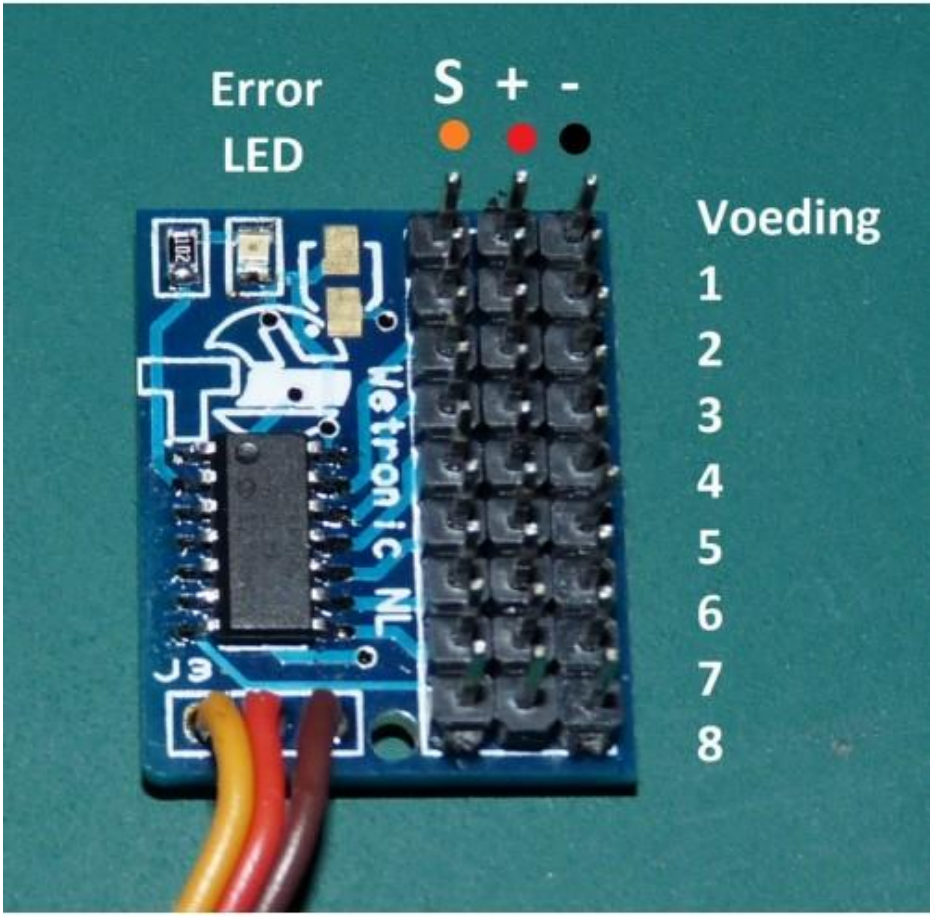

	Omschrijving	Toelichting
A	Error led	Rode led
B	Ingang	Servo kabel naar ontvanger
C	Voeding connector	Voeding voor servo’s
D	Uitgangen	Uitgangen naar de servo’s.

Inbouwen in zender:

1. Open de zender, en demonteer het kunststof hulpframe voor de multimodules

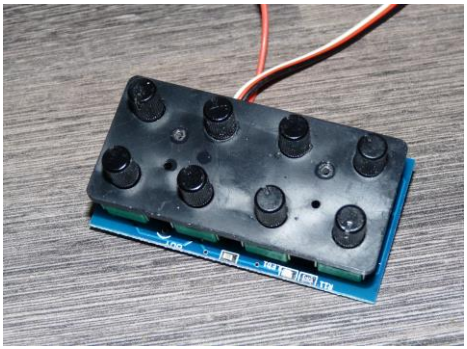

2. Monteer de multiprop op het kunststof insert frame van de zender, hiervoor gebruikt u de meegeleverde schroefjes.
3. En monteer deze vervolgens in de zender.

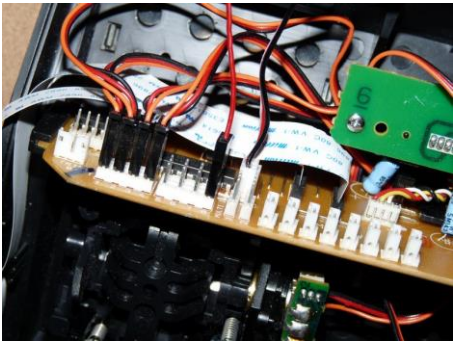

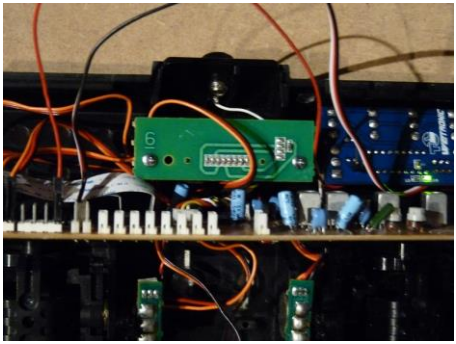

4. Sluit de module als volgt aan in de zender aan.
- Witte stekker op de Multi out (Multi)
- Zwarte stekker op het kanaal dat gebruikt gaat worden voor de multiprop.

(Het kanaal moet overeenkomen op zowel de zender als de ontvanger)

Inbouwen in het model

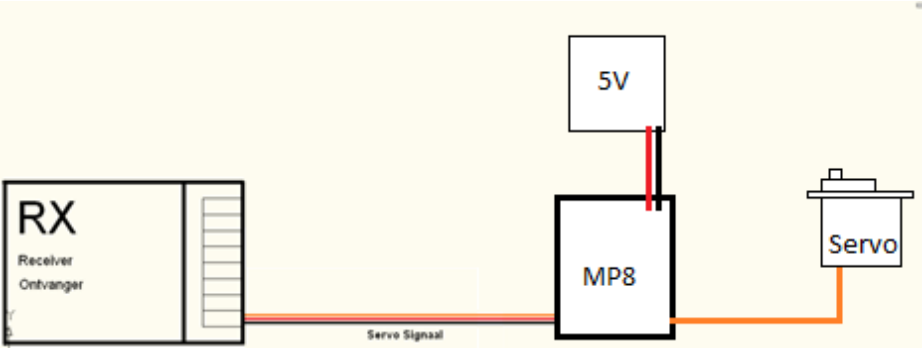

Indien alles correct is aangesloten zal de rode led nu uitblijven.
Mocht de rode led toch nog branden controleer of alles juist is aangesloten en ook op hetzelfde kanaal is aangesloten.

De multiprop sluit u verder aan net zoals een normale ontvanger.
U kunt hierachter servo's en regelaars toepassen.

FAQ

Hier behandelen we enkele veel gestelde vragen.

1. **Wat te doen als mijn module niet werkt?**
   Neem ten alle tijden contact op met onze helpdesk. support@wetronic.nl . Mocht het niet op afstand opgelost kunnen worden kunt u de module na overleg ter reparatie terugsturen.

2. **Worden er ook andere zenders ondersteund behalve de robbe zenders?**
   Wij ondersteunen geen andere zenders wel is het mogelijk dat een andere hobbyist deze modules al succesvol heeft kunnen toepassen in een andere zender. Hiervoor kunt u het beste kijken op het forum van de software ontwerper Claus Poltermann:
   http://www.cp-elektronik.de/forum/

3. **Kan ik ook losse kabels bestellen?**
   Ja dit is mogelijk. Het beste is om hierover contact op te nemen met onze sales afdelingen op sales@wetronic.nl Ook andere accessoires zijn leverbaar. Kijk eens op onze website: www.wetronic.nl

4. **Is de multiprop te gebruiken met de orginele robbe modules?**
   Ja de multiprop werkt ook samen met de orginele robbe multiprop module. Echter is onze decoder kleiner maar ook sneller in reactie.

2015